外球面球轴承

UKP2+H 系列-UKP207+HA2307

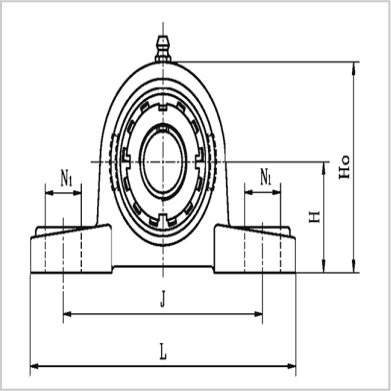

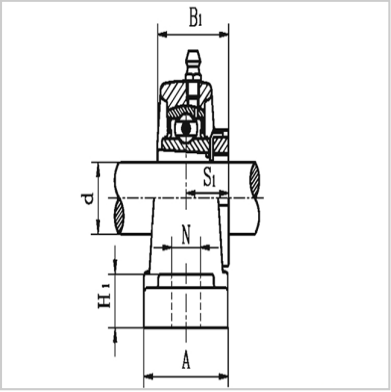

带座轴承型号：	UKP207+HA2307
轴径：	
d (mm)：	-
d (inch)：	1-3/16
外形尺寸 (mm)：	
H：	47.6
L：	167
J：	126
A：	48
N：	15
N1：	19
H1：	17
H0：	93
S1：	22.5
B1：	43
螺栓规格：	M12
轴承代号：	UK207
座代号：	P207
紧定套代号：	HA2307
重量（kg）：	1.66

: